Electrolux PROFESSIONAL

Modularna horizontalna linija thermaline 90 - 4 zone samostojeća elekt. ploča,Ecotop, 1 -strana s stražnjim povišenjem, V=800

STAVKA #:

MODEL #

NAZIV #

SIS #

AIA #



589530 (MCLDFBJDAO) Električna ploča za kuhanje, 4 zone, ecoTop premaz, upravljanje s jedne strane, zidna zaštita

Kratke specifikacije

Br. stavke:

Jedinica izrađena u skladu s DIN 18860_2 s gornjim "nosom" od 20 mm i postoljem s udubljenjem od 70 mm. Unutarnji okvir za robusnu čvrstoću od nehrđajućeg čelika. 2 mm radna ploha u 1.4301 (AISI 304). Konstrukcija ravne površine, lako se čisti. THERMODUL sustav spajanja omogućuje bešavnu radnu plohu kada su jedinice spojene i izbjegava prodiranje nečistoća. Model ECOTOP s čeličnom površinom za kuhanje debljine 20 mm s premazom koji zadržava toplinu. 4 neovisno kontrolirane zone grijanja s 2 elektronička senzora po zoni za kontrolu temperature površine i 8 razina snage. Ploča se brzo zagrijava, kontinuirano spremna za upotrebu. Zaštita od pregrijavanja isključuje napajanje u slučaju pregrijavanja. Funkcija pripravnosti štedi energiju i brzo obnavlja maksimalnu snagu. Metalne ručice s ugrađenim higijenskim silikonskim "soft" gripom omogućuju lakše rukovanje i čišćenje.
IPX5 certifikat otpornosti na vodu.
Konfiguracija: Samostojeći, s jednom stranom i stražnjim povišenjem.

Glavne značajke

- 4 grijače zone, nezavisno kontrolirane
- Brzo zagrijavanje ploče kako bi uvijek bila spremna za uporabu.
- Zaštita od pregrijavanja: temperaturni senzor isključuje napon u slučaju pregrijavanja.
- Lonci se jednostavno prenose sa jedne zone na drugu, bez dizanja.
- Velika zaobljena zona čišćenja oko zona za jednostavno čišćenje.
- Svi važni dijelovi su lako dostupni sa prednje strane.
- ECOTOP model ima 20 mm debelu čeličnu DIN 1.7335, nikalom prevučenu površinu za kuhanje.
- Sustav prijanjanja između uređaja THERMODUL spoj neomogućuje dostup prljavštine do suštinskih dijelova uređaja te pojednostavnjuje micanje uređaja uslijed zamjene ili servisa.
- Metalni regulatori sa higijenskom oblogom "soft" (nježan) dodir za jednostavno rukovanje i čišćenje. Specijalni dizajn regulatora onemogućava dostup prljavštine ili tekuće do vitalnih dijelova uređaja.
- Veliki, lako vidljivi digitalni displej za prikaz temperature i razine snage, proizveden je od temperiranog stakla kako bi bio otporan na grijanje i kemikalije.
- Način spoja zona pripreme sa postoljem jamči blokadu nečistoća.
- Dva elektronička senzora po zoni za kontrolu površinske temperature i zaštitu ploče za kuhanje od pregrijavanja.
- 8 razina snage.

Konstrukcija

- Radna ploha 2mm u od nehrđajućeg čelika 1.4301 (AISI 304).
- Uređaj izrađen u skladu sa normama DIN 18860_2 sa 20mm okapnice i 70mm sokla.
- Ravna radna ploha sa minimalnim mogućim zonama nečistoća za jednostavno čišćenje cjelokupne površine.
- Unutarnji okvir za robusnu čvrstoću od nehrđajućeg čelika.
- Zaštita od vode IPX5.

Održivost

- Pozicija "pauze- stand by" za uštedu energiju i brzu rekuperaciju maksimalne snage.

ODOBRENJE:

Opcijska dodatna oprema

• Komplet spojnih šina za uređaje, zidna zaštita, 900 mm	PNC 912499	❑
• Polica za porcioniranje 1000mm širina	PNC 912528	❑
• Polica za porcioniranje, 10000 mm širina	PNC 912558	❑
• Konzolna polica 300x900mm	PNC 912581	❑
• Konzolna polica 400x900mm	PNC 912582	❑
• Fiksna bočna polica, 200x900 mm	PNC 912589	❑
• Fiksna bočna polica, 300x900 mm	PNC 912590	❑
• Fiksna bočna polica, 400x900mm	PNC 912591	❑
• Prednji sokl od nehrđajućeg čelika, 1000mm širina	PNC 912600	❑
• Bočni sokl od nehrđajućeg čelika, lijevi i desni, uz zid, 900mm širina	PNC 912624	❑
• Bočni sokl od nehrđajućeg čelika, lijevi i desni, leđa na leđa, 1810 mm širina	PNC 912627	❑
• Sokl od nehrđajućeg čelika, uz zid, 1000mm širina	PNC 912903	❑
• Komplet spojnih šina za uređaje, zidna zaštita: modular 90 (na lijevo) to ProThermetic samopodižuća (na desno), ProThermetic stacionarna (na lijevo) na ProThermetic samopodižuća (na desno)	PNC 912981	❑
• Komplet spojnih šina za uređaje, zidna zaštita: modular 90 (na desno) to ProThermetic samopodižuća (na lijevo), ProThermetic stationary (na desno) to ProThermetic samopodižuća (na lijevo)	PNC 912982	❑
• Stražnja ploča, 1000x800 mm, za jedinice sa zidnom zaštitom	PNC 913028	❑
• Bočni panel od nehrđajućeg čelika,900x800mm, uz zid, lijeva strana	PNC 913102	❑
• Bočni panel od nehrđajućeg čelika, 900x800mm, uz zid, desna strana	PNC 913106	❑
• Završni set, flush spoj, zidna zaštita, lijevo	PNC 913117	❑
• Završni set, flush spoj, zidna zaštita, desno	PNC 913118	❑
• Završni set (12,5 mm) za jedinice thermaline 90, zidna zaštita, lijevo	PNC 913208	❑
• Završni set (12,5 mm) za jedinice thermaline 90, zidna zaštita, desno	PNC 913209	❑
• U-voda za postavljanje leđa na leđa, zidna zaštita	PNC 913226	❑
• Profil umetak d=900	PNC 913232	❑
• Perforirana polica za grijanje ormariće i radna postolja (rukovanje sa jedne strane TL 80-85-90 i rukovanje sa obje strane za TL80)	PNC 913235	❑
• Optimizator energije set 40A, tvornički	PNC 913248	❑
• Bočni panel pojačanja, samo u kombinaciji sa bočnom policom, za instalacije uza zid, lijevo	PNC 913268	❑
• Bočni panel pojačanja, samo u kombinaciji sa bočnom policom, za instalaciju uza zid, desno	PNC 913270	❑
• Fiksator police za TL 80-85-90 za rukovanje sa jedne strane, TL80 za rukovanje sa obje strane	PNC 913283	❑
• Filter Š=1000mm, ThermaLine 80/85/90	PNC 913666	❑
• Pregradna ploča od nehrđajućeg čelika, 900x800 mm, (koristi se isključivo između Electrolux Professional Thermaline Modular 90 i Thermaline C90)	PNC 913673	❑
• Glavni prekidač 60A	PNC 913677	❑
• Bočna stranica od nehrđajućeg čelika, 900x800 mm, flush spoj (koristiti isključivo uza zid, uz nišu i između Electrolux Professional Thermaline i ProThermetic uređaja i vanjskih uređaja - pod uvjetom da su barem istih dimenzija)	PNC 913689	❑

Tvrtka zadržava pravo promjene bez prethodne najave.
Sve informacije bile su točne u vrijeme tiskanja.

Electrolux PROFESSIONAL

Modularna horizontalna linija thermaline 90 - 4 zone samostojeća elekt. ploča,Ecotop, 1 -strana s stražnjim povišenjem, V=800

Prednja/e

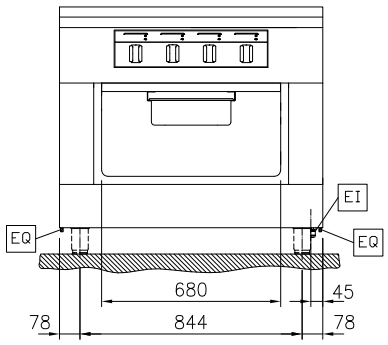

Bočna/o

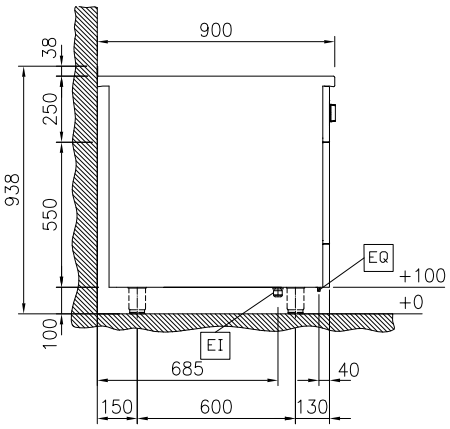

EI = Električki priključak
EQ = Ekvipotencijalni vijak

Gornja/e

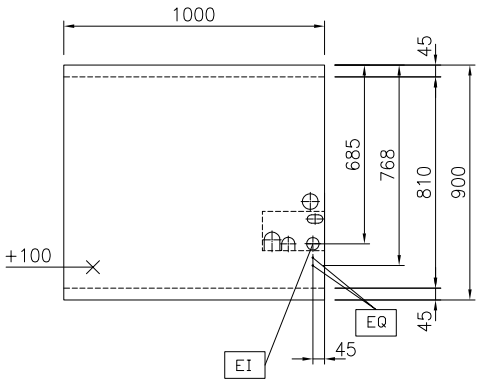

Električki

Napon napajanja:	400 V/3N ph/50/60 Hz
Električna snaga, maks.:	16 kW

Ključne informacije:

Radna tempertura MIN:	100 °C
Radna temperatura MAKS:	450 °C
Vanjske dimenzije, širina:	1000 mm
Vanjske dimenzije, dubina:	900 mm
Vanjske dimenzije, visina:	800 mm
Dimenzija utora za odlaganje (širina):	680 mm
Dimenzije utora za odlaganje (visina):	330 mm
Dimenzije utora za odlaganje (dubina):	740 mm
Neto težina:	193 kg
Konfiguracija:	Na postolju;Pristup s jedne strane
Snaga prednjih ploča:	4 - 4 kW
Snaga stražnjih ploča:	4 - 4 kW
Korisna površina čvrste ploče (širina):	820 mm
Korisna površina čvrste ploče (dubina):	720 mm

Održivost

Potrošnja struje:	34.8 Amps

Tvrtka zadržava pravo promjene bez prethodne najave.
Sve informacije bile su točne u vrijeme tiskanja.

2026.11.19